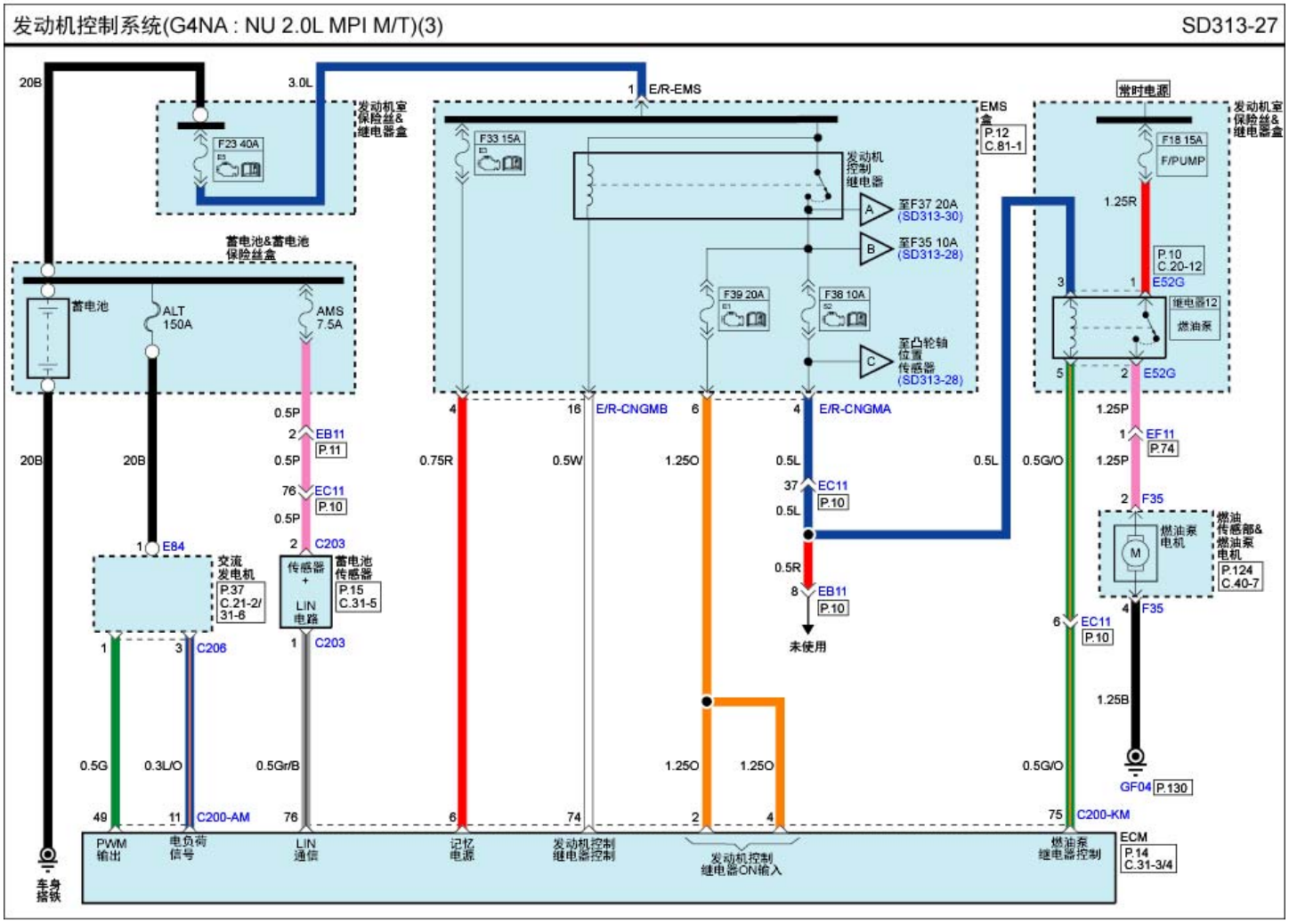
发动机控制系统(G4NA : NU 2.0L MPI M/T)(3)
SD313-27
20B
3.0L
1
E/R-EMS
发动机室保险丝&继电器盒
F23 40A
F33 15A
发动机控制继电器
EMS盒
P.12
C.81-1
至F37 20A
(SD313-30)
至F35 10A
(SD313-28)
至凸轮轴位置传感器
(SD313-28)
F39 20A
F38 10A
常时电源
F18 15A
F/PUMP
1.25R
P.10
C.20-12
E52G
继电器12
燃油泵
蓄电池&蓄电池保险丝盒
蓄电池
ALT
150A
AMS
7.5A
0.5P
EB11
P.11
EC11
P.10
C203
E84
交流发电机
P.37
C.21-2/
31-6
传感器
+
LIN
电路
蓄电池传感器
P.15
C.31-5
C206
0.75R
0.5W
E/R-CNGMB
1.25O
E/R-CNGMA
0.5L
37
0.5R
8
未使用
0.5G/O
1.25P
EF11
P.74
F35
燃油泵电机
燃油传感部&燃油泵电机
P.124
C.40-7
1.25B
GF04
P.130
0.5G
0.3L/O
0.5Gr/B
C200-AM
C200-KM
PWM输出
电负荷信号
LIN通信
记忆电源
发动机控制继电器控制
发动机控制继电器ON输入
燃油泵继电器控制
ECM
P.14
C.31-3/4
车身搭铁